Дисковые затворы VF208W 25-200NS и VF208W 100-200NZ

Технические данные

Класс давления PN16
Класс герметичности
(по стандарту EN 12266-1).....Класс A
Диапазоны температур .....-10...+100 °C
Корпус .....Высокопрочный чугун (EN-JS1030)
Диск (типы NZ)..... Высокопрочный чугун (EN-JS1030)
Диск (типы NS) .....Нерж. сталь (AISI 316/1.4581)
Шток.....Сталь 1.4021-QT

Дисковые клапаны VF208W предназначены для перекрытия и регулировки расхода воды в системах ОВК: для отсечки котлов, переключения тепловых насосов с нагрева на охлаждение и т. д. Клапаны имеют удлинённые монтажные проушины и предназначены для установки между трубными фланцами. Управлять клапанами серии VF208W можно как с помощью приводов (с пружинным возвратом либо с электронным возвратом со срабатыванием от суперконденсатора), так и вручную с помощью рычага.

Характерные особенности

- Покрытие седла из мягкого этиленпропиленового каучука (EPDM) обеспечивает полную герметичность отсечки (максимально возможную, согласно немецким государственным требованиям в области энергосбережения (EnEV))
- Клапаны типов NS одобрены Немецкой ассоциацией газо- и водоснабжения для использования на линиях подачи питьевой воды
- Управлять клапанами серии VF208W можно как через электропривод, так и вручную с помощью рычага
- Шток имеет уплотнение и подшипниковое соединение с диском, техническое обслуживание не требуется
- Хорошие характеристики регулировки расхода
- Встроенный сборник конденсата
- Для установки не требуются соединительные компоненты

Информация для заказа

Размер	Коэф. расхода, Кв	Диск из нерж. стали		Макс. ΔP кПа	Привод	Рычаг
		Номер по каталогу	Полное обозначение типа			
DN25	26	VF208W-25NS	VF208W-25NS 26E B00	600	MF20	915-0065-000
DN32	26,5	VF208W-32NS	VF208W-32NS 26.5E B00	600	MF20	915-0065-000
DN40	50	VF208W-40NS	VF208W-40NS 50E B00	600	MF20	915-0065-000
DN50	115	VF208W-50NS	VF208W-50NS 115E B00	600	MF20	915-0065-000
DN65	260	VF208W-65NS	VF208W-65NS 260E B00	600	MF20	915-0065-000
DN80	375	VF208W-80NS	VF208W-80NS 375E B00	600	MF20	915-0100-000
DN100	760	VF208W-100NS	VF208W-100NS 760E B00	600	MF20	915-0100-000
DN125	1,025	VF208W-125NS	VF208W-125NS 1025E B00	600	MF40	915-0200-000
DN150	1,790	VF208W-150NS	VF208W-150NS 1790E B00	300	MF40	915-0200-000
DN200	3450	VF208W-200NS	VF208W 200NS 3450E B00	300	MF40	915-0200-000

Размер	Коэф. расхода, Кв	Диск из высокопрочного чугуна		Макс. ΔP, кПа	Привод	Рычаг
		Номер по каталогу	Полное обозначение типа			
DN100	760	VF208W-100NZ	VF208W 100NZ 760E B00	600	MF20	915-0100-000
DN125	1025	VF208W-125NZ	VF208W 125NZ 1025E B00	600	MF40	915-0200-000
DN150	1790	VF208W-150NZ	VF208W 150NZ 1790E B00	300	MF40	915-0200-000
DN200	3450	VF208W-200NZ	VF208W 200NZ 3450E B00	300	MF40	915-0200-000

Цветовая заливка позиций в таблице означает наличие складских запасов.

С вопросами о возможности заказать клапаны с бóльшими проходными сечениями, бóльшими рабочими температурами и иными вариантами исполнения монтажных проушин обращайтесь в наши отделы реализации продукции.

Размеры

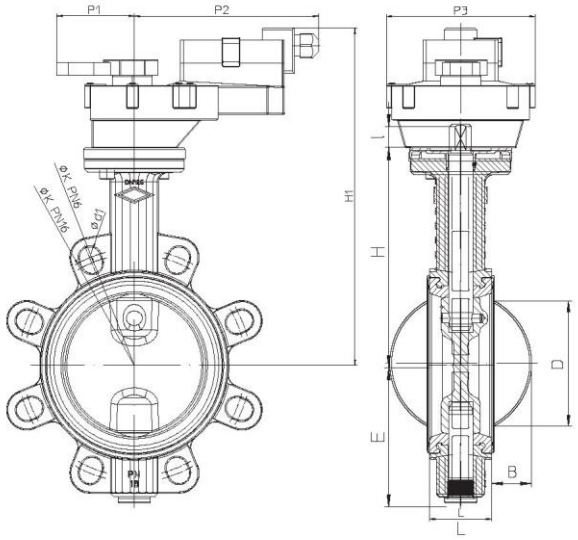

Рычаги

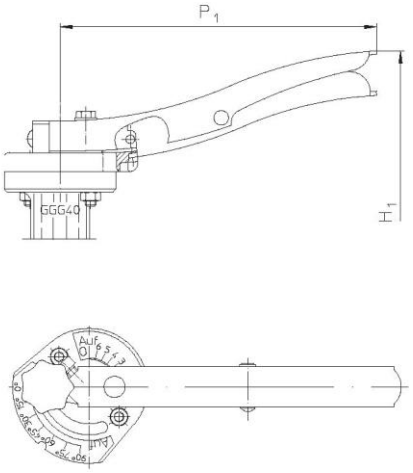

Клапан, DN	25	32	40	50	65	80	100	125	150	200
L	33	33	33	43	46	46	52	56	56	60
H	128	128	134	140	150	158	179	196	212	246
E	58	58	66	69	81	100	109	124	140	137
I	15	15	15	15	15	15	15	18	18	18
B			5	5	11	18	25	36	48	71
D			26	29	49	68	88	115	142	194
Привод	MF20 (MF20SR)							MF40 (MF40ER)		
H1	212 (226)	212 (226)	218 (232)	224 (238)	234 (248)	242 (256)	263 (277)	293 (306)	309 (322)	343 (356)
P1	70 (32)							69 (69)		
P2	142 (210)							166 (214)		
P3	95 (104)							134 (134)		
Рычаг	915-0065-000					915-0100-000		915-0200-000		
P1	184							273		
H1	187	187	193	199	209	217	238	263	279	313

Размеры фланцев и болтовых отверстий

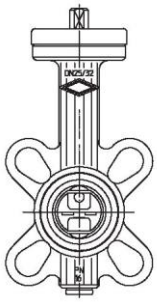

DN25–65

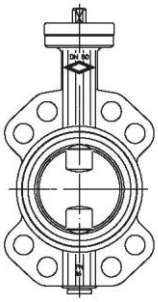

DN80–100

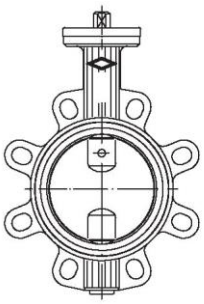

DN125–150

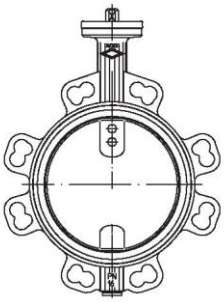

DN200

DN	25	32	40	50	65	80	100	125	150	200
ØK, мм	85	100	110	125	145	160	180	210	240	295
Кол-во × Ød1, мм	4x14	4x18				8x18			8x22	12x22
Количество проушин	4					8				12
Диаметр болтов	M12	M16							M20	
Длина болтов, мм	90			100	110		120	130		140

Все размеры на странице указаны в мм.

© 2015, компания Schneider Electric. Все права сохранены.

Кривые расхода

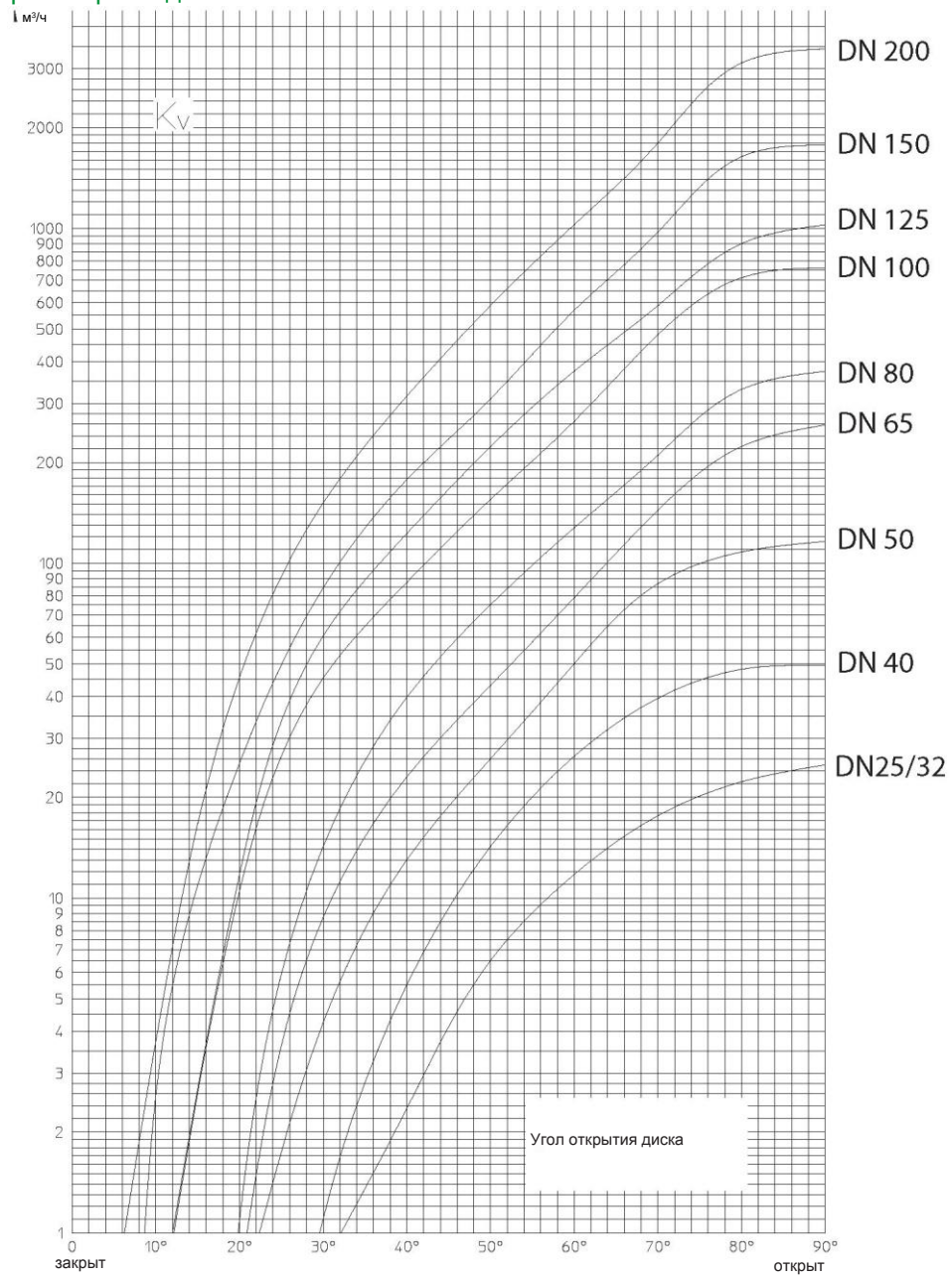

Уравнения расхода

$$Kv = \frac{Q}{\sqrt{\Delta P}}$$

$$\Delta P = \left(\frac{Q}{Kv}\right)^2$$

$$Q = Kv\sqrt{\Delta P}$$

Kv = коэффициент расхода, м³/ч при давлении 1 бар
Q = объёмный расход, м³/ч
ΔP = перепад давления, бар

Уравнения действуют для жидких сред с плотностью 1

© 2015, компания Schneider Electric. Все права сохранены.

Расшифровка обозначений типа и номера по каталогу

Обозначение типа

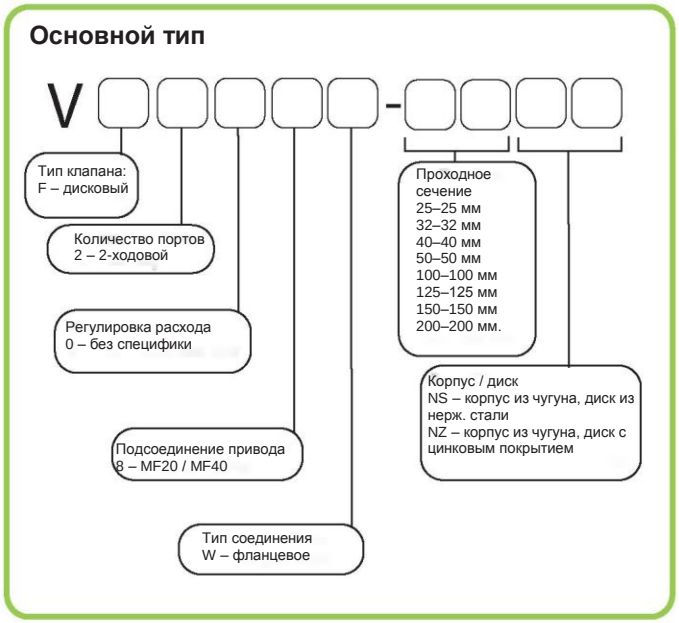

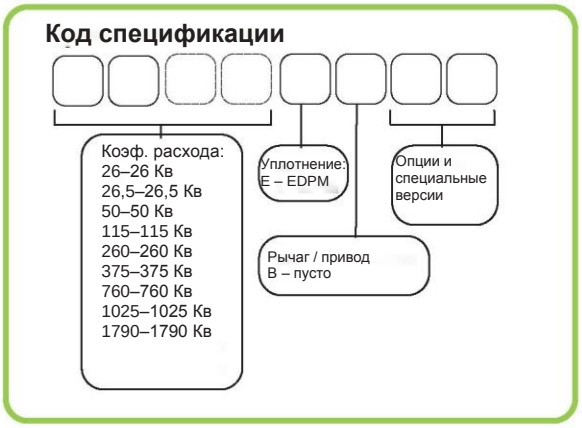

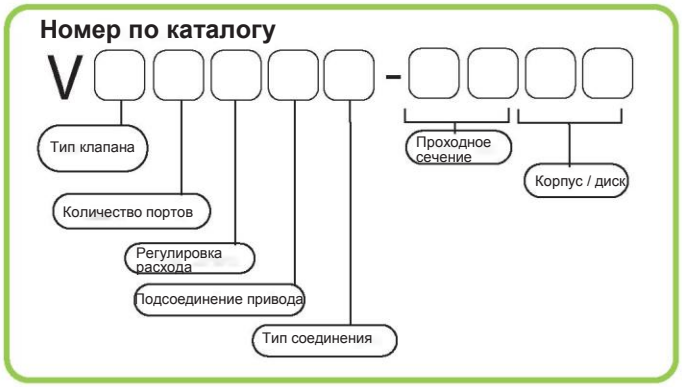

Рекомендуемые модели приводов

Управление	Напряжение	Крутящий момент	Номер по каталогу	Обозначение типа	Подходящие размеры клапанов VF208W	Справочная документация
Астатическое и 2-позиционное регулирование	24 В перем. / пост. тока	20 Н·м	MF20-24F	MF20-24F T54 00	DN25-100	F-27639
Астатическое и 2-позиционное регулирование	230 В перем. тока	20 Н·м	MF20-230F	MF20-230F T54 00	DN25-100	
Пропорциональное сигналом 0(2)–10 В	24 В перем. / пост. тока	20 Н·м	MF20-24M	MF20-24M T54 00	DN25-100	
LON	24 В перем. / пост. тока	20 Н·м	MF20-24L	MF20-24M 1M54 00	DN25-100	
Вкл/Выкл	24...240 В перем. тока / 24...125 В пост. тока	20 Н·м	MF20SR-TS	MF20SR-24/230TS 1M54 00	DN25-100	F-27872
Пропорциональное сигналом 0(2)–10 В	24 В перем. / пост. тока	20 Н·м	MF20SR-24M	MF20SR-24M 1M54 00	DN25-100	
Астатическое и 2-позиционное регулирование	24 В перем. / пост. тока	40 Н·м	MF40-24F	MF40-24F T54 00	DN125-200	F-27640
Астатическое и 2-позиционное регулирование	230 В перем. тока	40 Н·м	MF40-230F	MF40-230F T54 00	DN125-200	
Пропорциональное сигналом 0(2)–10 В	24 В перем. / пост. тока	40 Н·м	MF40-24M	MF40-24M T54 00	DN125-200	
LON	24 В перем. / пост. тока	40 Н·м	MF40-24L	MF40-24M 1M54 00	DN125-200	
Вкл/Выкл	24 В перем. / пост. тока	40 Н·м	MF40ER-24T	MF40ER-24T 1M54 00	DN125-200	F-27871
Пропорциональное сигналом 0(2)–10 В	24 В перем. / пост. тока	40 Н·м	MF40ER-24M	MF40ER-24M 1M54 00	DN125-200	

© 2015, компания Schneider Electric. Все права сохранены.